令和1年7月1日

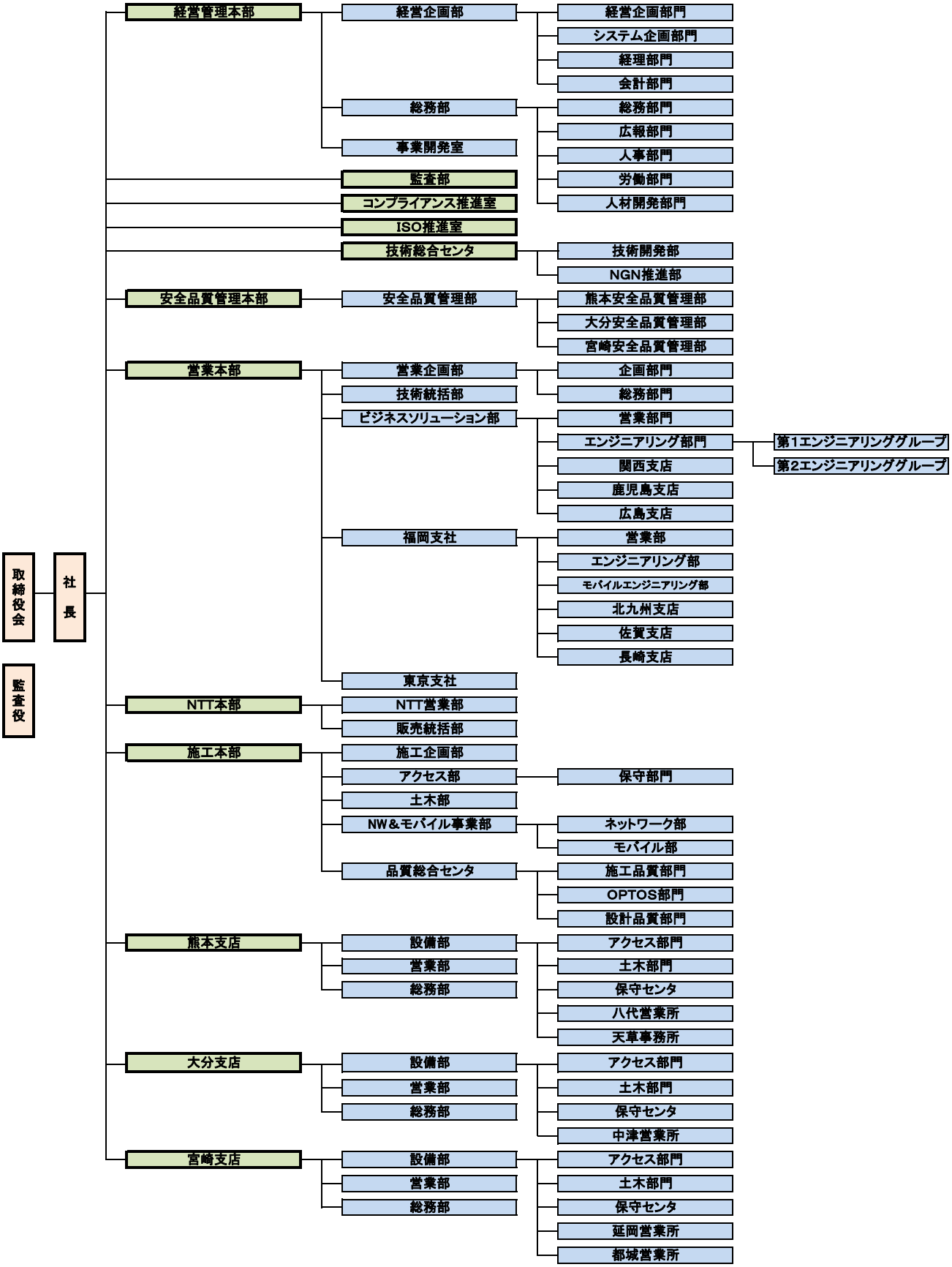
取締役会
監査役
社長
経営管理本部
経営企画部
経営企画部門
システム企画部門
経理部門
会計部門
総務部
総務部門
広報部門
人事部門
労働部門
人材開発部門
事業開発室
監査部
コンプライアンス推進室
ISO推進室
技術総合センタ
技術開発部
NGN推進部
安全品質管理本部
安全品質管理部
熊本安全品質管理部
大分安全品質管理部
宮崎安全品質管理部
営業本部
営業企画部
企画部門
総務部門
技術統括部
ビジネスソリューション部
営業部門
エンジニアリング部門
第1エンジニアリンググループ
第2エンジニアリンググループ
関西支店
鹿児島支店
広島支店
福岡支社
営業部
エンジニアリング部
モバイルエンジニアリング部
北九州支店
佐賀支店
長崎支店
東京支社
NTT本部
NTT営業部
販売統括部
施工本部
施工企画部
アクセス部
保守部門
土木部
NW＆モバイル事業部
ネットワーク部
モバイル部
品質総合センタ
施工品質部門
OPTOS部門
設計品質部門
熊本支店
設備部
アクセス部門
土木部門
保守センタ
八代営業所
天草事務所
営業部
総務部
大分支店
設備部
アクセス部門
土木部門
保守センタ
中津営業所
営業部
総務部
宮崎支店
設備部
アクセス部門
土木部門
保守センタ
延岡営業所
都城営業所
営業部
総務部